WAHL®
PROFESSIONAL

ChroMini T-cut

クロミニ Tカット

日本ウォール株式会社

Item No. 1591-1398S

この度は、クロミニ T カットをお買い上げいただきまして誠にありがとうございます。ご使用前にこの取扱説明書をよくお読みの上、正しくご使用ください。また、この取扱説明書には保証書も添付しておりますので、大切に保管してください。

各部の名称

【本体】

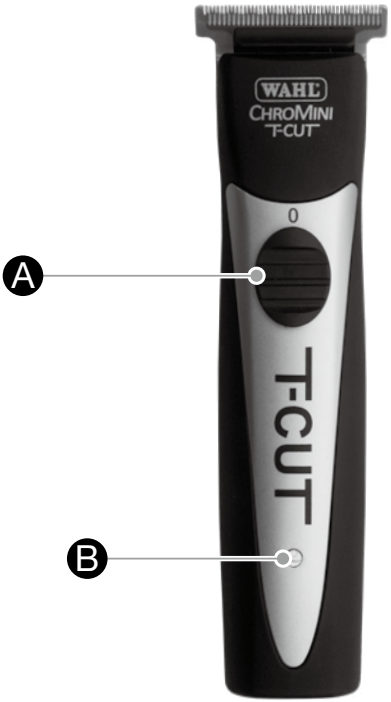

Ⓐ ON／OFFスイッチ
（上にスライドするとON、下にスライドするとOFF）

Ⓑ 充電ランプ

【付属品】

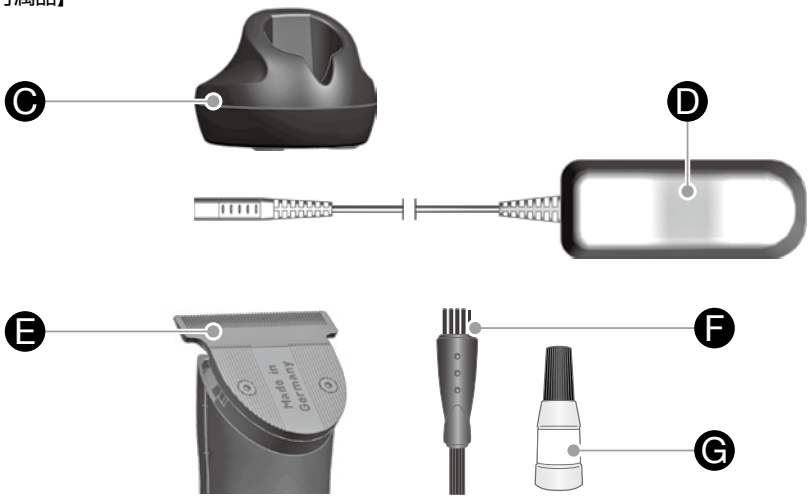

Ⓒ 充電スタンド　Ⓔ 刃　Ⓖ オイル
Ⓓ 電源アダプタ　Ⓕ クリーニングブラシ

仕様

電源方式	充電式（ニッケル水素電池）
電源	交流 100V-240V 50/60Hz（充電スタンド）
充電時間	約 120 分
連続使用時間	約 60 分（フル充電時）

刈高	約 0.4mm
付属品	充電スタンド、電源アダプタ、クリーニングブラシ、オイル

別売アクセサリー

- WAHL クリッパーオイル（潤滑油）：No.3310
  付属のオイルがなくなりましたら、別売のクリッパーオイルをご使用ください。
- WAHL クリニクリップ（清浄・殺菌スプレー）：No.3701
  刃を取り外さずにそのまま吹き付けて、消毒・殺菌ができます。サビ止め効果もあります。
- WAHL ブレードアイス（冷却・潤滑・殺菌スプレー）：No.89400
  刃を取り外さずにそのまま吹き付けて、冷却・潤滑・消毒ができます。サビ止め効果もあります。

使用上のご注意

- この取扱説明書にある本来の目的以外でのご使用はおやめください。また、付属品以外のものと本製品を一緒にご使用にならないでください。
- 充電完了後、お手入れの際は、必ず電源プラグをコンセントから抜いてください。
- 洗面所や浴室、シャワー室でのご使用や保管は絶対におやめください。
- 付属の充電スタンド以外のものを使用しないでください。また、他の製品の充電には絶対に使用しないでください。
- 充電スタンドの接点部にほこりを付着させないでください。
- お子様、身体の不自由な方が使用される場合、またはその周辺でご使用の場合は、必ず保護者の方が付き添ってください。
- ペットにはご使用にならないでください。
- 電源コードは、ヒーターなどの温熱器具から十分に離してご使用ください。
- エアゾール、スプレーなどの可燃性の液体、油などの近くではご使用にならないでください。
- 破損、もしくは、何らかの故障が見られる場合は、決してご使用にならないでください。
- 本製品、特に刃部は精密に仕上げられていますので、硬いものに当てないでください。
- 本体の汚れは中性洗剤や水を含ませた布で落とした後、乾いた布で拭き取ってください。
- アルコール、ベンジン、シンナーなどで拭くのはおやめください。
- 整毛剤などを使用した毛には使用しないでください。
- 本体の中で異物が動く音がするときは使用をおやめください。

安全上のご注意

- お使いになる前に、この「安全上のご注意」をよくお読みになり、正しくご使用ください。
- 下記注意事項は、本製品を安全に正しくお使いいただき、危害や損害を未然に防止するためのものです。また、危害や損害の程度を明示するために、次のように区分しています。いずれも安全に関する重要な内容ですので必ずお守りください。

表示について

⚠警告	人が死亡または重傷を負う可能性が想定される内容。
⚠注意	人が障害を負う可能性および物的損害のみの発生が想定される内容。

表示の例

⃠	⃠記号は禁止行為であることを表しています。文中に具体的な禁止内容が明記されています。
❗	❗記号は行為を強制、または指示することを表しています。文中に具体的な指示内容が明記されています。

※ お読みになった後は、必ずいつでもご覧いただけるところに保管してください。

⚠警告

改造しない。また、分解したり修理をしない。
火災・感電・けがのおそれがあります。修理はお買い上げの販売店、または弊社にご相談ください。

お手入れの際は必ず電源プラグをコンセントから抜く。また、濡れた手で電源プラグを抜き差ししない。
感電やけがのおそれがあります。

本製品を、水洗いしたり、水をかけたり、水につけたりしない。
感電やショートのおそれがあります。

浴室や湿気の多い場所での使用や保管は絶対にしない。
感電の原因となります。

コンセントの差込みが緩いときは使用しない。
感電・ショート・発火・火災の原因となります。

電源コードを傷つけたり、破損させたり、加工したり、無理に曲げたり、引っ張ったり、ねじったりしない。また、重いものを載せたり、挟み込んだりしない。
感電・発火のおそれがあります。

必ず交流 100V～240V で使用する。感電・発火のおそれがあります。

本体に電源コードを巻きつけない。火災・感電・やけどのおそれがあります。

電源コードを動かした際に、動いたり止まったりするときや、電源コードがねじれて戻らなくなったとき、電源コード・電源プラグの根元部分が変形したり傷んでいるときは使用しない。感電・やけどのおそれがあります。

乳幼児や子供の手の届く場所で使用したり、保管しない。

⚠注意

使用時または充電時以外は、電源プラグをコンセントから抜く。
けがややけど、絶縁劣化による感電・漏電火災の原因になります。

電源プラグを抜くときは、電源コードを持たずに必ず電源プラグを持って引き抜く。
感電・ショート・発火の原因になります。

ご使用前に刃の状態（変形・破損・取り付け状態など）を確認する。
肌を傷つける原因になります。

アタッチメントご使用の場合は、正しく取り付けられていることを確認する。
毛の切り過ぎの原因になります。

髪の毛以外のものを切らない。肌を傷つけたり、刃の損傷の原因になります。

刃先を肌に当てるときは、刃を強く押しつけない。肌を傷つける原因になります。

充電のしかた

● トリマー本体はメーカー出荷時には充電されていません。初回使用時は必ず２時間以上充電してください。その後は、ご使用ごとに充電スタンドに立てて置くだけで充電され、いつでもご使用になれます。

1 電源アダプターを充電スタンドに接続し、電源アダプターの電源プラグをコンセントにつなぎます。

2 充電する時は必ず本体のスイッチをOFFにします。
（スイッチを下にスライドするとOFFになります。）

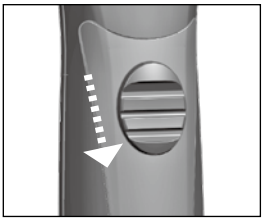

充電中、スイッチは必ずOFFにする。

3 本体を充電スタンドに立てます。
- 充電中は本体のLED ランプが一定のスピードで点滅します。
  充電後は点滅のスピードが変わります。本機をスタンドから外すとLEDランプは消えます。（エコモード）
- 初回使用時は必ず2時間以上充電してください。2度目以降は2時間でフル充電できます。

4 充電完了後、コードレスでご使用いただけます。

ご使用方法

1 スイッチをONにします。（スイッチを上にスライドするとONになります。）

2 ご使用後は必ずスイッチをOFFにして、本体を充電スタンドに戻します。

刃部の交換

刃部が変形したり、破損した状態でお使いになりますと、肌を傷つけたり、ケガの原因になります。刃部の交換をしてください。

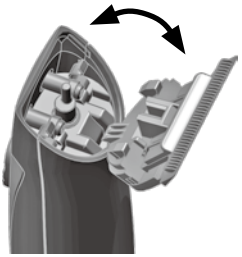

1 必ずスイッチをOFFにします。
- 刃はワンタッチ脱着式です。決してネジをはずしたり、上刃と下刃をバラバラにしないでください。

2 刃先を親指のはらで本体の裏側の方向に押しながら、刃を取りはずします。その際、刃を落とさないようご注意ください。

3 再度取り付けるときは、刃下部の小さな突起部分を、本体背面側の縁の中央に合わせ、本体の表側の方向にカチッと音がするまで刃先を押し込みます。

交換時期の目安：3〜6ヶ月

ご注意

- 刃を取り扱うときは、ケガをしないように細心の注意を払ってください。
- 使用頻度にもよりますが、替刃は3〜6ヶ月毎に交換すると、常に切れ味のよい状態でご使用いただけます。替刃は別売りしております。
- 替刃のご用命は、本商品お買い上げの販売店または「お客様相談窓口」までお願いします。（刃の交換は有料修理となります。）

お手入れのしかた

ご使用後ごとに、本体刃取り付け部に付着した髪をクリーニングブラシで取り除いてください。その後、付属のオイルを注油してください。

ご注意

- お手入れの際は必ずプラグをコンセントからはずしてください。
- 水洗いはできません。
- 本体の汚れは、湿らせた布で拭き取ってください。ベンジン、シンナーなどの揮発性のものを使わないでください。
- 刃を取り扱うときは、ケガをしないように細心の注意を払ってください。
- 使用頻度にもよりますが、替刃は3〜6ヶ月毎に交換すると、常に切れ味のよい状態でご使用いただけます。替刃は別売りしております。
- 替刃のご用命は、本商品お買い上げの販売店または「お客様相談窓口」までお願いします。（刃の交換は有料修理となります。）

1 必ずスイッチをOFFにします。

2 ブラシで刃先についた毛を取り除きます。

3 オイルを刃に注油します。

- 刃先を下に向け、付属のオイルを2 〜 3滴注入します。スイッチをONにして、オイルを刃になじませてください。

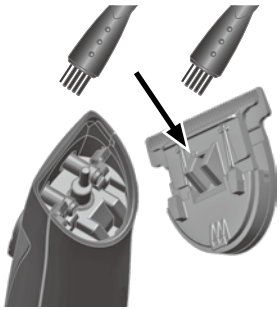

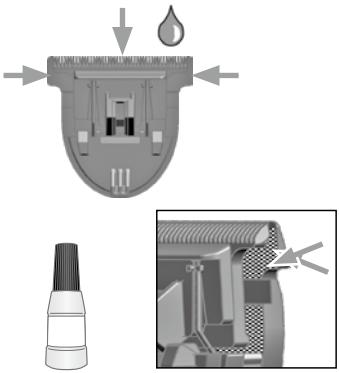

製品を廃棄する時のお願い

本製品は、ニッケル水素電池を使用しております。ニッケル水素電池はリサイクル可能な貴重な資源です。ご使用済みの商品の廃棄の際や、電池交換の際取りはずしたニッケル水素電池は、短絡防止のため、端子に絶縁テープを貼っておおったのち、リサイクルにご協力ください。

修理を依頼される前に

「故障かな？」と思ったら、下記の点検をお願いします。

刃の切れが悪い
● **正しく注油していますか？**「お手入れのしかた」を参照してください。 ● **刃に損傷がありませんか？** 新しい刃に交換してください。 ● **刃の間にゴミ・異物等がたまっていませんか？** 付属のブラシでゴミ・異物等を取り除き、「お手入れのしかた」を参照して、正しく注油してください。 ● **刃を定期的に交換していますか？** 交換の目安は３～6ヶ月です。新しい替刃をご購入してください。
音が異常に大きい
● **刃の間にゴミ・異物等がたまっていませんか？** 付属のブラシでゴミ・異物等を取り除き、「お手入れのしかた」を参照して、正しく注油してください。
電源コード・電源プラグの根元部分が変形している 電源コードがねじれてしまい、元に戻らない 電源コードを折り曲げると、通電したりしなかったりする
● **電源コードが断線していませんか？** すぐ使用を中止し、「お客様相談窓口」にご相談ください。
電源コード・電源プラグが異常に熱い
● **コンセントに不具合はありませんか？** 電器店などにご相談ください。

処置後にも、なお異常が残る場合は、点検をご依頼ください。

アフターサービスについて　※よくお読みください

保証書について

本製品には、保証書がついています。内容をよくお読みの上、大切に保管してください。
保証期間はお買い上げの日から1年間です。保証期間中に修理・点検が必要な場合には、無料修理規定に則って、日本ウォール株式会社 修理サービスセンターにて修理させていただきます。
保証期間経過後に修理・点検が必要な場合も、ご要望により修理を承ります。「お客様相談窓口」にご相談ください。ご自身での修理は絶対に行わないでください。大変危険です。

修理・点検のご依頼について

修理・点検のご依頼の前に、取扱説明書の「修理を依頼される前に」をご確認ください。異常が確認される際には、直ちに使用を中止して、「お客様相談窓口」までご連絡ください。
本体、電源コード、電源プラグ、その他の製品ツール等に故障や破損が発生した場合は、必ず「お客様相談窓口」を通して、日本ウォール株式会社　修理サービスセンターにて修理を受けてください。それ以外で修理を行った場合の事故や不具合に対する責任は負いかねます。

点検事項について

● 長年ご使用のバリカン・トリマー・シェーバーは、定期的な点検をおすすめします。

愛情点検	こんな症状はありませんか	●電源コードやプラグが異常に熱くなる。●本体にさわると時々電気を感じる。●時々動かないことがある。●使用中、異常な音がする。●本体が変形している、または異常に熱い。●こげくさい匂いがする。●その他異常、故障がある。
	▼ 使用中止	故障や事故防止のために、必ず「お客様相談窓口」に点検をご相談ください。

お客様相談窓口

フリーダイヤル：0120-399-855
FAX：0266-79-4427

月曜日～金曜日 9:00～12:00、13:00～17:00（祝祭日および弊社の休日を除く）

日本ウォール株式会社 修理サービスセンター
〒391-0011 長野県茅野市玉川字原山11400-1080

アフターサービスについてご不明な点は、「お客様相談窓口」までお問い合わせください。

※ 所在地・電話番号・受付時間などは変更になることがありますので、ご了承ください。

無料修理規定

1. 取扱説明書、本体貼付ラベル等の注意書に従った使用状態で保証期間内に故障した場合には、無料修理をさせていただきます。
2. ご購入日を示すレシート、領収書、配送伝票等をご提示いただけない場合は、無料修理保証が適用されませんのでご注意ください。
3. 保証期間内でも、次の場合には原則として保証の適用外とさせていただきます。
   （イ） 使用上の誤りおよび不当な修理や改造による故障および損傷。
   （ロ） お買い上げ後の移設・輸送・落下等による故障および損傷。
   （ハ） 火災・地震・風水害・落雷・その他の天災地変および公害・塩害・ガス害(流化ガス等)・異常電圧・指定外の使用電源（電圧・周波数）等による故障および損傷。
   （ニ） 保証書のご提示がない場合。
   （ホ） 保証書にお買い上げ年月日、お客様名、販売店名の記入のない場合、あるいは字句を書き替えられた場合。
   （ヘ） 異常電圧およびお客様の不注意による故障等につきましては、保証期間中でも有償修理になる可能性がありますのでご注意ください。
   （ト） 補修用性能部品の保有期間については製造打ち切り後5年です。性能部品とは、その製品の機能を維持するために必要な部品です。
4. 保証書は日本国内においてのみ有効です。
   The warranty is valid only in Japan
5. 保証書は再発行いたしませんので大切に保管してください。

＊ 保証書は本書に明示した期間・条件のもとにおいて、無料修理をお約束するものです。従ってこの保証書によって保証書を発行している者（保証責任者）、およびそれ以外の事業者に対するお客様の法律上の権利を制限するものではありません。保証期間経過後の修理等についてご不明の場合は、お買い上げの販売店または販売元にお問い合わせください。

＊ 保証期間経過後の修理についての詳細は「保証について」の項を参照してください。